MIXER "serie Giò"

350 VV Combi
450 VV Combi

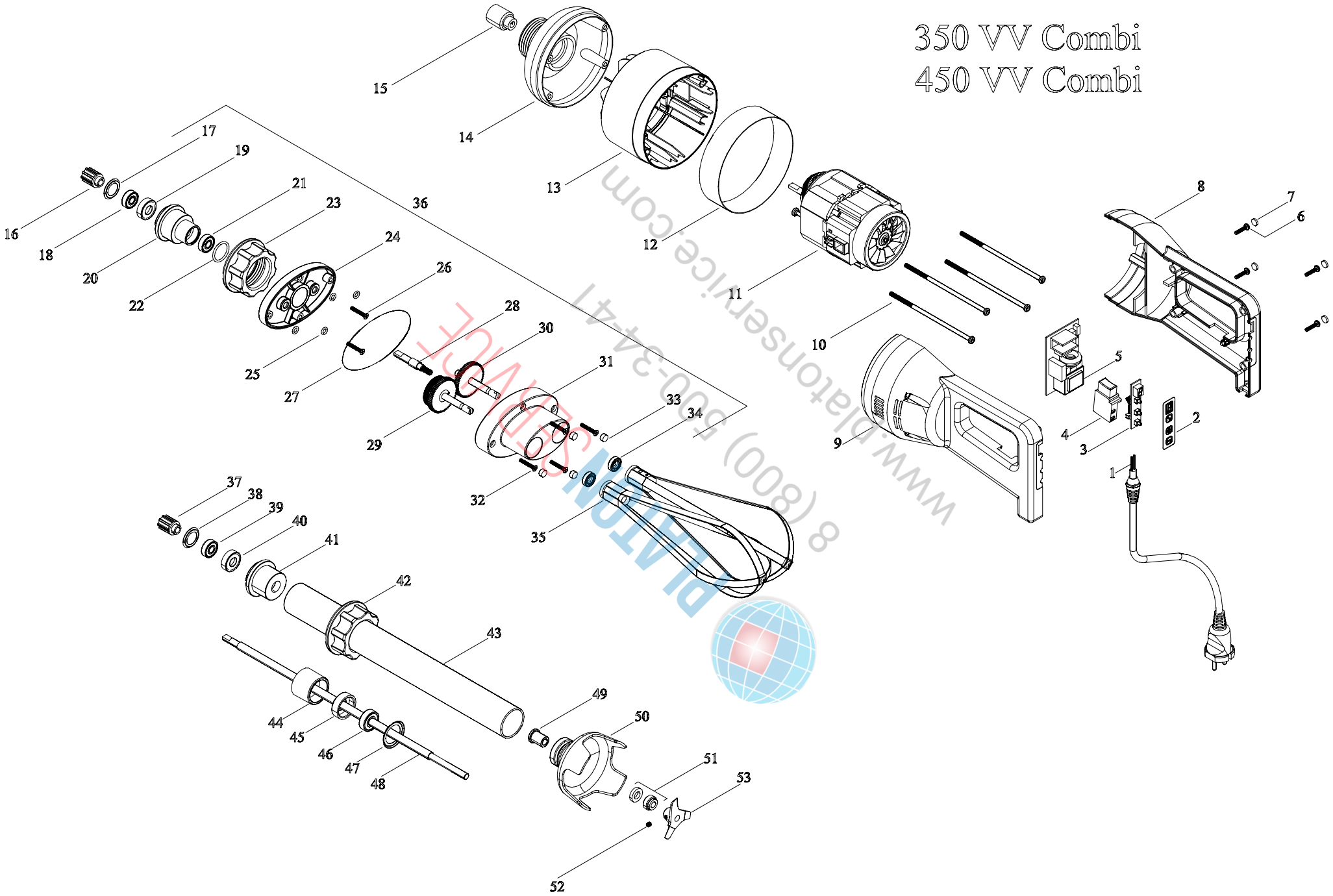

www.platonservice.com
8 (800) 500-34-41
PLATON SERVICE

FAMA
PEZZI DI RICAMBIO

"Serie Giò"

MIXER 350VV - 450VV (COMBI)

N.	Denominazione	Codic	
1	CAVO Alim.+Passac.+Spina V.230/50	F2400	
	CAVO Alim.+Passac.+Spina V.110/60	F2401	
2	ADESIVO TASTIERA VV	F2402	
3	TASTIERA DIGITALE	F2403	
4	PULSANTE	F2404	
5	SCHEDA DIGITALE 350VV 230/50	F2467	
	SCHEDA DIGITALE 450VV 230/50	F2405	
	SCHEDA DIGITALE 450VV 110/60	F2406	
6	VITE da 4x15 autof. (n.4pz.)	F2407	
7	TAPPI VITI IMPUGNATURA (n.4pz)	F2408	
8	IMPUGNATURA LATO DX	F2409	
9	IMPUGNATURA LATO SX	F2410	
10	VITE da M.5x120 (n.4pz.) x350W	F2468	
	VITE da M.5x140 (n.4pz.) x450W	F2411	
11	MOTORE 350W 230/50-60	F2469	
	MOTORE 450W 230/50-60	F2412	
	MOTORE 450W 110/60	F2413	
12	ANELLO INOX 304	F2414	
13	CORPO MOTORE x 350W	F2470	
	CORPO MOTORE x 450W	F2415	
14	CALOTTA MOTORE	F2416	
15	GIUNTO GRANDE FEMMINA	F2523	
16	GIUNTO GRANDE MASCHIO	F2524	
17	ANELLO Fermacuscinetto da 26mm	F2525	
18	CUSCINETTO 608 ZZ INOX	F2421	
19	ANTIRUMORE GOMMA X 608	F2526	
20	BOCCOLA in Alluminio FRUSTA	F2422	
21	CUSCINETTO 608 2RS INOX	F2424	
22	ANELLO OR.2087	F2471	
23	GHIERA	F2426	
24	COPERCHIO Scatola Riduttore	F2427	
25	ANELLO OR.4x2 (n.4pz.)	F2472	
26	VITE 4x25 (n.2pz.)	F2473	
27	ANELLO OR.93x1,2	F2474	
28	ALBERINO CON INGRANAGGIO	F2428	
29	INGRANAGGIO DOPPIO+ALBERO	F2430	
30	INGRANAG. SEMPLICE+ALBERO	F2431	
31	SCATOLA RIDUTTORE	F2432	
32	VITE da 4x22 (n.4pz)	F2433	
33	TAPPI X VITI RIDUTTORE (n.4)	F2434	
34	PARAOLIO 8x18x5 (n.2pz)	F2419	
35	FRUSTA (n.2pz)	F2435	

N.	Denominazione	Codic	
36	GRUPPO RIDUTTORE	F2436	
37	GIUNTO GRANDE MASCHIO	F2524	
38	ANELLO Fermacuscinetto da 26mm	F2525	
39	CUSCINETTO 608 ZZ INOX	F2421	
40	ANTIRUMORE GOMMA X 608	F2526	
41	BOCCOLA in Allum.MESCOL.E	F2438	
42	GHIERA	F2426	
43	TUBO INOX 40x2 L.300 mm	F2439	
	TUBO INOX 40x2 L.400 mm	F2441	
	TUBO INOX 40x2 L.500 mm	F2442	
	TUBO INOX 40x2 L.600 mm	F2443	
44	BOCCOLA da 36	F2445	
45	ANTIRUMORE GOMMA X 6000	F2527	
46	CUSCINETTO 6000 2RS INOX	F2528	
47	ANELLO Fermacuscinetto da 32mm	F2529	
48	ALBERINO INOX da 10 L.300 mm	F2530	
	ALBERINO INOX da 10 L.400 mm	F2531	
	ALBERINO INOX da 10 L.500 mm	F2532	
	ALBERINO INOX da 10 L.600 mm	F2533	
49	BRONZINA 8.14.18.20	F2534	
50	CAMPANA GRANDE INOX	F2535	
51	TENUTA MECCANICA DA 8mm	F2536	
52	GRANO M5x6	F2457	
53	COLTELLO INOX	F2458	

PLATON SERVICE
(800) 505-1777
www.platonservice.com

FAMA INDUSTRIE
VIA ALTOBELLI,39 - ZONA ARTIGIANALE RIMINI SUD - 47837 RIMINI
Tel 0541/388222 - Fax 0541/385662 - fama@famaindustrie.com - www.famaindustrie.com